Pompa tipo GP-GP/M 11-21
Pump type GP-GP/M 11-21

Pompa tipo GP/M 11/21 ATEX
Pump type GP/M 11/21 ATEX

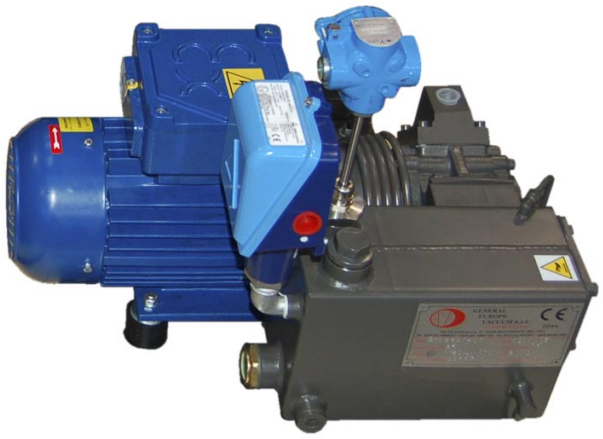

1 Aspirazione
2 Scarico
3 Tappo scarico olio
4 Spia livello olio
5 Tappo carico olio

1 Suction
2 Discharge
3 Oil discharge plug
4 Oil sight glass
5 Oil fill up plug

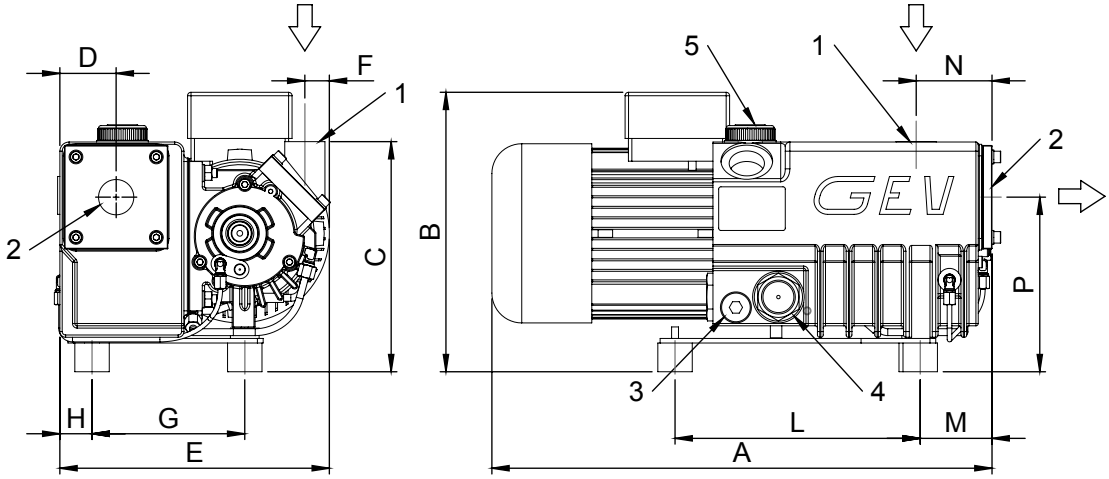

		Tipo di pompa/Frequenza *Pump type/Frequency*							
		GP11 50Hz	GP11 60Hz	GP/M 11 50Hz	GP/M 11 60Hz	GP21 50Hz	GP21 60Hz	GP/M 21 50Hz	GP/M 21 60Hz
Dimensioni (mm) *Dimensions (mm)*	A	435	435	435	435	435	435	435	435
	B	243	243	243	243	243	243	243	243
	C	200	200	200	200	200	200	200	200
	D	49	49	49	49	49	49	49	49
	E	234	234	234	234	234	234	234	234
	F	21	21	21	21	21	21	21	21
	G	133	133	133	133	133	133	133	133
	H	28	28	28	28	28	28	28	28
	L	213	213	213	213	213	213	213	213
	M	62	62	62	62	62	62	62	62
	N	66	66	66	66	66	66	66	66
	P	152	152	152	152	152	152	152	152

50Hz

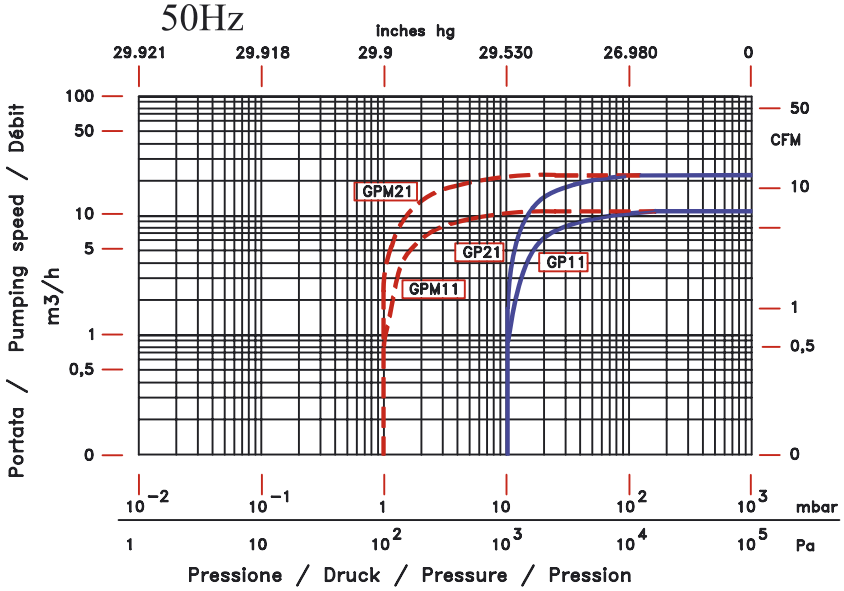

60Hz

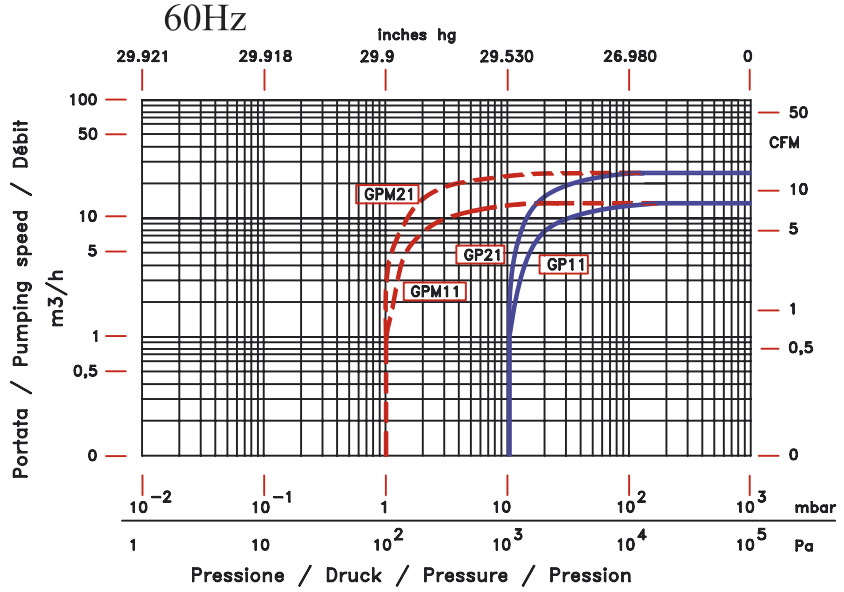

			Tipo di pompa/Frequenza *Pump type/Frequency*							
			GP11 50Hz	GP11 60Hz	GP/M 11 50Hz	GP/M 11 60Hz	GP21 50Hz	GP21 60Hz	GP/M 21 50Hz	GP/M 21 60Hz
Portata nominale	*Displacement*	m^3/h	11	13	11	13	21	25	21	25
Vuoto finale	*Ultimate vacuum*	mbar	10	10	1	1	10	10	1	1
Rumorosità media senza zavorratore	*Noise level without gas ballast*	db (A)	59	61	59	61	62	64	62	64
Vuoto finale con zavorratore	*Ultimate vacuum with gas ballast*	mbar	14	14	1,5	1,5	14	14	1,5	1,5
Quantità max di vapore d'acqua tollerabile con zavorratore	*Max water vapour quantity acceptable with gas ballast*	kg/h	0,1	0,3	0,1	0,3	0,3	0,7	0,3	0,7
Tensione standard	*Standard voltage*	V	230/400	460	230/400	460	230/400	460	230/400	460
Potenza motore	*Motor power*	kW	0,55	0,75	0,55	0,75	0,75	1,1	0,75	1,1
Velocità di rotazione	*R.P.M.*	g/1'	1450	1750	1450	1750	2800	3400	2800	3400
Peso con olio	*Weight with oil*	kg	19	19	19	19	20	20	20	20
Quantità d'olio (min/max)	*Oil quantity (min/max)*	l	0,5	0,5	0,5	0,5	0,5	0,5	0,5	0,5
Attacco aspirazione	*Inlet connection*		½" GAS	½" GAS	½" GAS	½" GAS	½" GAS	½" GAS	½" GAS	½" GAS
Attacco scarico	*Outlet connection*		1" GAS	1" GAS	1" GAS	1" GAS	1" GAS	1" GAS	1" GAS	1" GAS